05 Grue araignée sur chenilles 49 m
avec opérateur

Location de Nacelles CORBERON Pierre SAS

Palazzani XTJ 52

- Moteur thermique Kubota (diesel)
- Moteur électrique sur secteur 220 / 380 V
- Commande au sol radiocommandée
- Stabilisation et déstabilisation automatique

POIDS **14,98 t**	HAUTEUR **2,54 m**
LONGUEUR **8,90 m**	LARGEUR **1,45 m / 1,90 m** chenilles réglables
VITESSE TRANSLATION **2 km/h**	PRESSION AU SOL en position translation **669 kg/m²**
PENTE ADMISSIBLE en translation **22° / 41 %**	PENTE ADMISSIBLE en stabilisation **9° / 16 %**

Agence de Sens : tél. 03 86 65 41 15
Agence de Avallon : tél. 03 86 41 90 47
mail : nacelles@corberon-sarl.fr
site : www.corberon-sarl.fr

05 Grue araignée sur chenilles 49 m
avec opérateur

Dimensions en stabilisation avec calage

- Version large : 6,30 x 7,65 m
- Version étroite 1 côté : 5,80 x 7,65 m / 8,50 m
- Version étroite : 5,25 m x 8,50 m

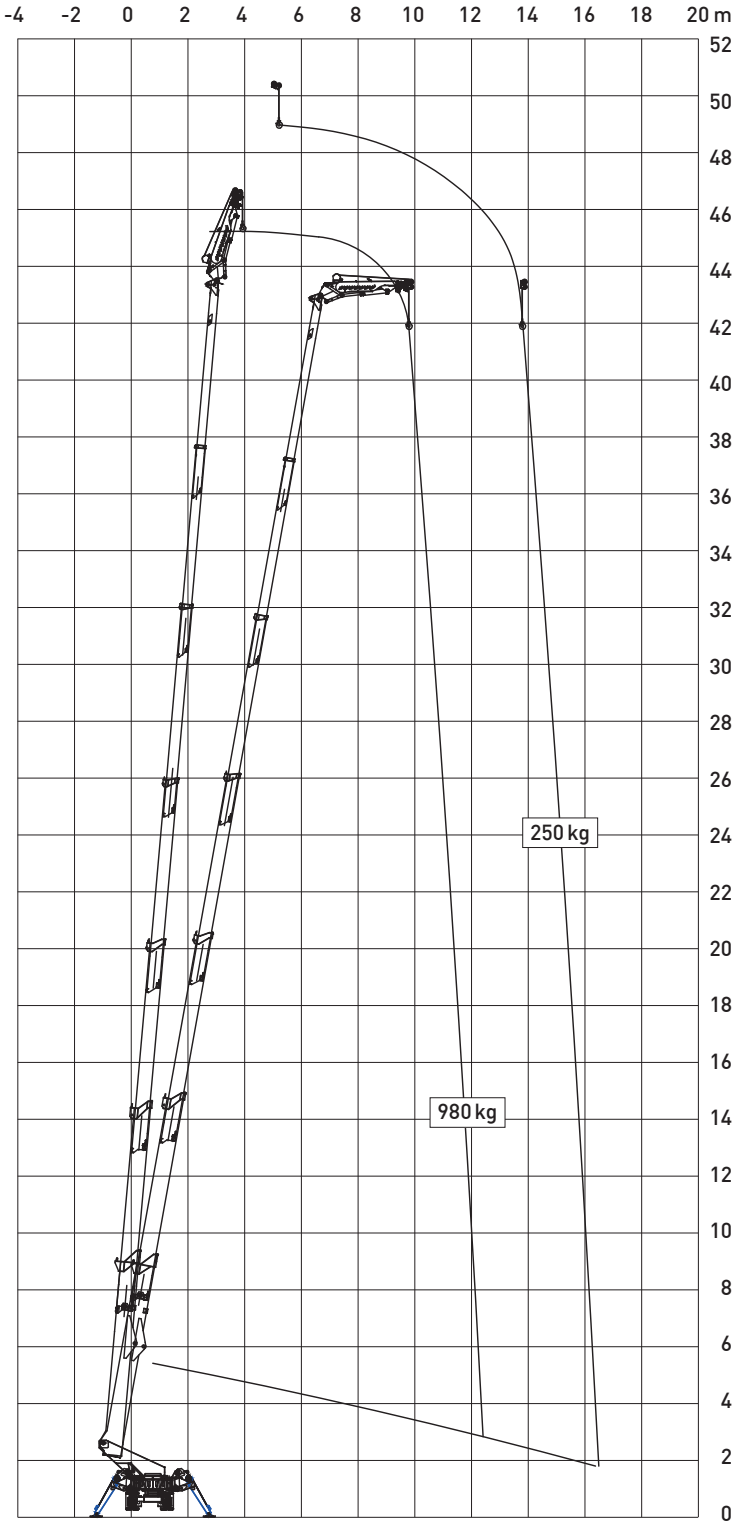

Capacités de travail

HAUTEUR MAXIMUM	CAPACITÉ MAXIMUM
49 m (250 kg) **45 m** (980 kg)	**980 kg**

DÉPORT MAXIMUM	PRESSION AU SOL MAXI sur 1 stabilisateur
16,50 m (250 kg) **12,50 m** (980 kg)	**9,69 t**

PRESSION AU SOL en position travail

427 kg/m²

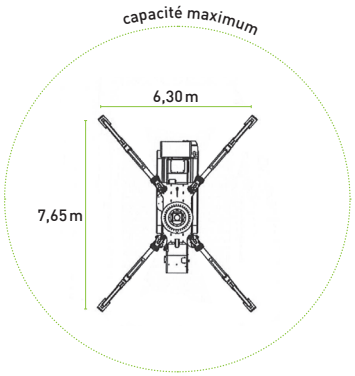

Version large

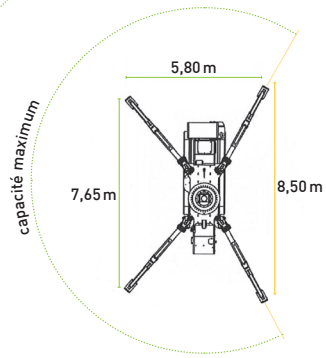

Version étroite 1 côté

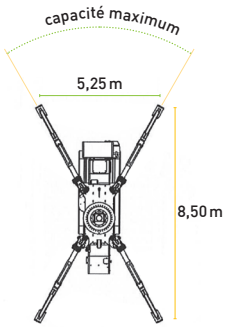

Version étroite

Agence de Sens 8-10, ZA des Bas Musats - 89100 Malay-le-Grand
Agence de Avallon 12, chemin de la Grande Corvée - 89200 Avallon

Location de Nacelles Pierre GORBERON SAS